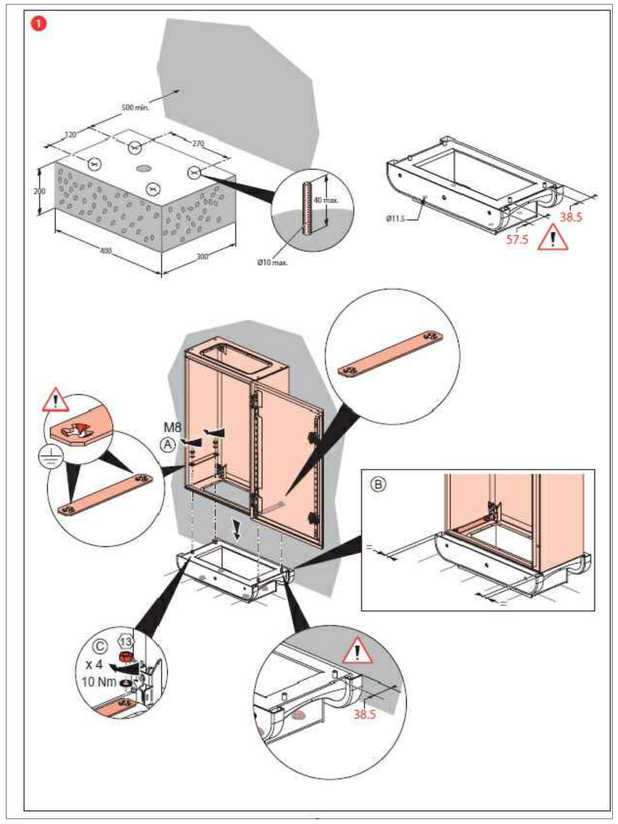

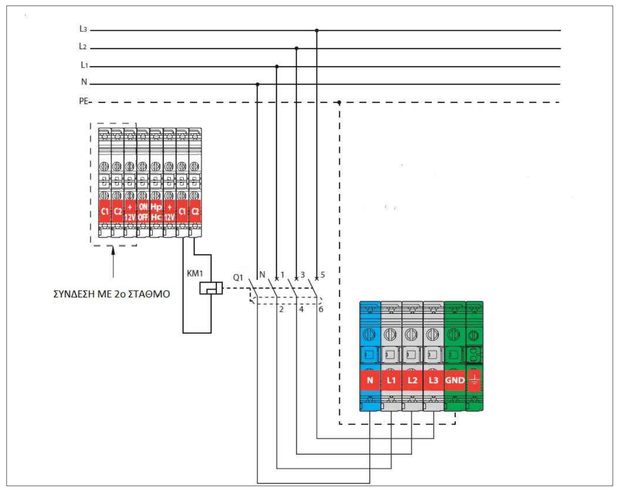

ΧΑΡΑΚΤΗΡΙΣΤΙΚΑ ΦΟΡΤΙΣΤΗ					
ΙΣΧΥΣ (KW)	ΕΝΤΑΣΗ ΡΕΥΜΑΤΟΣ (A)	ΔΙΑΤΟΜΗ ΚΑΛΩΔΙΟΥ (mm2)	ΤΗΛΕΧΕΙΡΙΖΟΜΕΝΟΣ ΔΙΑΚΟΠΤΗΣ (KM-1)	ΔΙΑΚΟΠΤΗΣ ΔΙΑΡΡΟΗΣ (Q1) RCBO	ΔΙΑΚΟΠΤΗΣ MCB
22	32	10	48V	(30mA) TYPE F 4P/400V	4P/400V~40A ΚΑΜΠΥΛΗΣ C

αναθεώρηση:	α/α	Ημερομηνία:	Όνομα:	Περιγραφή:
	1			
	2			
	3			
	4			

Εργοδότης:

GOLDEN LAND GOUTOS G.L.G.

Έργο:

Ανάπλαση Παραλιακού Μετώπου
Πόρτο Χελίου

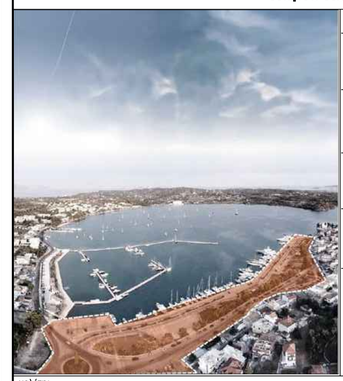

ΜΕΛΕΤΗΤΕΣ- ΕΜΠΛΕΚΟΜΕΝΟΙ

ΔΕΚ ΘΕΛΟΝ
ΑΝΩΝΥΜΗ ΕΤΑΙΡΕΙΑ ΣΥΜΒΟΥΛΩΝ ΕΡΓΩΝ

ΔΡΑΓΟΜΑΝΟΒΙΤΣ
ΣΥΜΒΟΥΛΕΥΤΙΚΗ ΜΕΛΕΤΗΤΙΚΗ
Λεωφ. Κυπριων Ηρώων 46Α,
Ηλιούπολη, 16341
Τηλ.: 210 3301515 - Fax: 210 3301924
email: dragoma@otenet.gr

ΓΡΑΦΕΙΟ ΣΥΓΚΟΙΝΩΝΙΑΚΩΝ ΜΕΛΕΤΩΝ
ΑΤΕΜ ΣΥΜΒΟΥΛΟΙ ΜΗΧΑΝΙΚΟΙ Ε.Ε.
ΚΟΝΙΤΣΗΣ 7, ΜΕΛΙΣΣΙΑ 15127
ΤΗΛ. 210 - 8086173 - www.atem.gr

TEAM M-H
Σύμβουλοι Μηχανικοί

Δ. ΑΡΓΥΡΟΠΟΥΛΟΣ
σύμβουλοι περιβάλλοντος Α.Ε.

μελέτη:

ΟΡΙΣΤΙΚΗ Η/Μ ΜΕΛΕΤΗ

κλίμακα:

-

α/α σχεδίου:	αναθεώρηση:	τίτλος σχεδίου:	Ομάδα Μελέτης:
X-02		ΕΓΚΑΤΑΣΤΑΣΗ ΦΟΡΤΙΣΗΣ ΗΛΕΚΤΡ. ΑΥΤΟΚΙΝΗΤΩΝ (ΣΩΛΗΝΕΣ ΑΝΑΜΟΝΗΣ) ΤΥΠΙΚΕΣ ΛΕΠΤΟΜΕΡΕΙΕΣ	**ΜΕΛΕΤΗΤΕΣ:** **Σ. ΛΙΒΑΔΑΣ** **Μ. ΚΩΤΣΙΑΣ** **Κ. ΠΑΠΑΝΙΚΟΛΑΟΥ**

Ημερομηνία:	**ΝΟΕΜΒΡΙΟΣ 2024**	
Κωδ. Εντύπου:	Σχεδιάσθηκε:	Μ. ΚΩΤΣΙΑΣ
Κωδ. Έργου:	Ελέγχθηκε:	Σ. ΛΙΒΑΔΑΣ - Κ. ΠΑΠΑΝΙΚΟΛΑΟΥ
	Εγκρίθηκε:	Σ. ΛΙΒΑΔΑΣ

Υπογραφή - Σφραγίδα Μελετητή:

TEAM M-H
ΣΥΜΒΟΥΛΟΙ ΜΗΧΑΝΙΚΟΙ
ΑΝΩΝΥΜΟΣ ΕΤΑΙΡΕΙΑ
ΖΩΝΑΡΑ 10 • ΑΘΗΝΑ Τ.Κ. 114 72
ΑΡ. ΦΑΚ.: 677355
ΑΦΜ: 095185811 • ΔΟΥ ΦΑΕ ΑΘΗΝΩΝ
ΤΗΛ.: 210 644 8644 • FAX: 210 644 1080

ΣΤΑΥΡΟΣ ΓΡ. ΛΙΒΑΔΑΣ
ΔΙΠΛ. ΜΗΧΑΝΟΛΟΓΟΣ ΗΛΕΚΤΡΟΛΟΓΟΣ
ΕΘΝΙΚΟΥ ΜΕΤΣΟΒΙΟΥ ΠΟΛΥΤΕΧΝΕΙΟΥ
ΜΕΛΟΣ Τ.Ε.Ε. • ΑΡΙΘΜ. ΜΗΤΡΩΟΥ: 18020
ΖΩΝΑΡΑ 10Α • ΑΘΗΝΑ 114 72 • ΤΗΛ.: 210 6446644
ΑΦΜ: 050173809 • ΔΟΥ: Γ' ΑΘΗΝΩΝ