αναθεώρηση	α/α	Ημερομηνία:	Όνομα:	Περιγραφή:
	1			
	2			
	3			
	4			

Εργοδότης:

GOLDEN LAND GOUTOS G.L.G.

Έργο:

Ανάπλαση Παραλιακού Μετώπου Πόρτο Χελίου

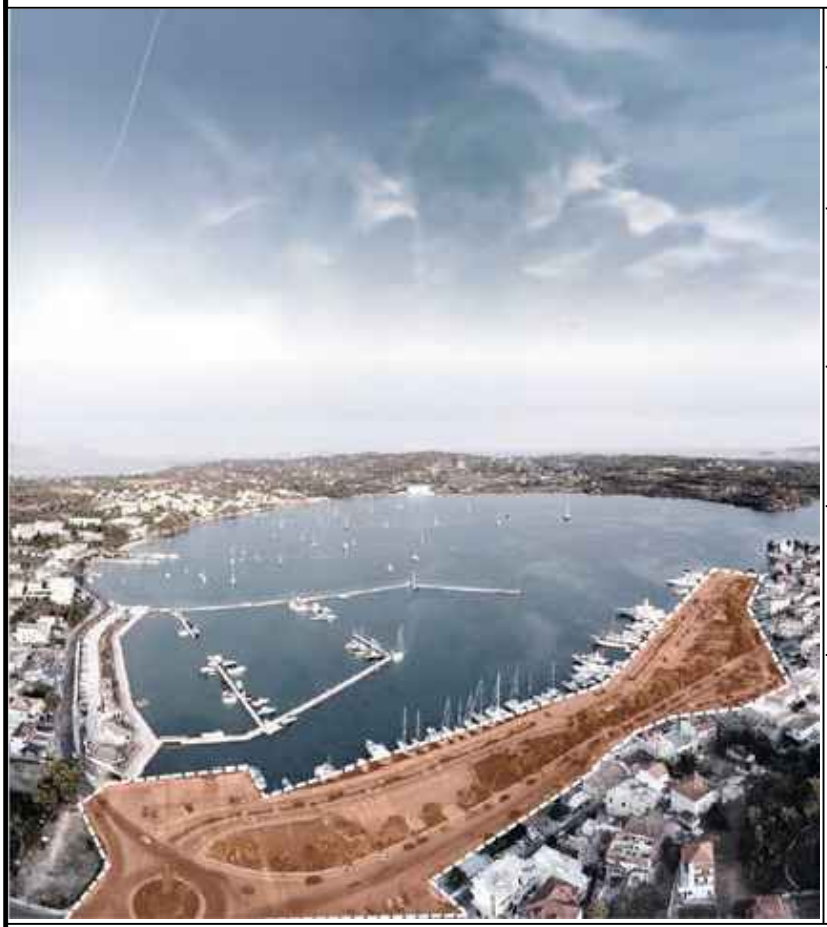

ΜΕΛΕΤΗΤΕΣ- ΕΜΠΛΕΚΟΜΕΝΟΙ

ΔΞΙΘΕΛΟΝ
ΑΝΩΝΥΜΗ ΕΤΑΙΡΕΙΑ ΣΥΜΒΟΥΛΩΝ ΕΡΓΩΝ

ΔΡΑΓΟΜΑΝΟΒΙΤΣ
ΣΥΜΒΟΥΛΕΥΤΙΚΗ ΜΕΛΕΤΗΤΙΚΗ
Λεωφ. Κυπρίων Ηρώων 48Α,
Ηλιούπολη, 16341
Τηλ.: 210 3301515 - Fax: 210 3301924
email: dragoma@otenet.gr

ΓΡΑΦΕΙΟ ΣΥΓΚΟΙΝΩΝΙΑΚΩΝ ΜΕΛΕΤΩΝ
ΑΤΕΜ ΣΥΜΒΟΥΛΟΙ ΜΗΧΑΝΙΚΟΙ Ε.Ε.
ΚΟΥΝΤΟΥΡΙΩΤΗ 7 , ΜΕΛΙΣΣΙΑ 15127
ΤΗΛ. 210 - 6096173 - www.atem.gr

TEAM M-H
Σύμβουλοι Μηχανικοί

Δ. ΑΡΓΥΡΟΠΟΥΛΟΣ
σύμβουλοι περιβάλλοντος Α.Ε.

μελέτη:

κλίμακα:

ΟΡΙΣΤΙΚΗ Η/Μ ΜΕΛΕΤΗ

-

α/α σχεδίου:	αναθεώρηση:	τίτλος σχεδίου:	Ομάδα Μελέτης:
H-04		ΛΕΠΤΟΜΕΡΕΙΕΣ ΒΑΣΗΣ ΙΣΤΟΥ 5 & 6m	**ΜΕΛΕΤΗΤΕΣ:** **Σ. ΛΙΒΑΔΑΣ** **Μ. ΚΩΤΣΙΑΣ** **Κ. ΠΑΠΑΝΙΚΟΛΑΟΥ**

Ημερομηνία:	**ΝΟΕΜΒΡΙΟΣ 2024**		
Κωδ. Εντύπου:		Σχεδιάσθηκε:	Μ. ΚΩΤΣΙΑΣ
Κωδ. Έργου:		Ελέγχθηκε:	Σ. ΛΙΒΑΔΑΣ - Κ. ΠΑΠΑΝΙΚΟΛΑΟΥ
		Εγκρίθηκε:	Σ. ΛΙΒΑΔΑΣ

Υπογραφή - Σφραγίδα Μελετητή:

TEAM M-H
ΣΥΜΒΟΥΛΟΙ ΜΗΧΑΝΙΚΟΙ
ΑΝΩΝΥΜΟΣ ΕΤΑΙΡΕΙΑ
ΖΩΝΑΡΑ 10 • ΑΘΗΝΑ Τ.Κ. 114 72
ΑΡ. ΦΑΚ.: 677355
ΑΦΜ: 095185811 • ΔΟΥ ΦΑΕ' ΑΘΗΝΩΝ
ΤΗΛ.: 210 644 6644 • FAX: 210 644 1060

ΣΤΑΥΡΟΣ ΓΡ. ΛΙΒΑΔΑΣ
ΔΙΠΛ. ΜΗΧΑΝΟΛΟΓΟΣ-ΗΛΕΚΤΡΟΛΟΓΟΣ
ΕΘΝΙΚΟΥ ΜΕ[illegible]ΥΝΕΙΟΥ
ΜΕΛΟΣ Τ.Ε.Ε. • Α.Μ. [illegible]ΤΡΩΟΥ: 18020
ΖΩΝΑΡΑ 10, ΑΘΗΝΑ 114 72 • ΤΗΛ.: 210 6446644
ΑΦΜ: 0[illegible]0173809 • ΔΟΥ: Ι' ΑΘΗΝΩΝ

Inspire yourself!

Τεχνική Περιγραφή Βάσης

Σειρά: "ΠΡΟΚΑΤΑΣΚΕΥΑΣΜΕΝΕΣ ΒΑΣΕΙΣ ΣΚΥΡΟΔΕΜΑΤΟΣ"

Τύπος: **"PR-SL/1400"**

ZINLUX
Lighting by ZINCOMETAL S.A.

CE

10ο χλμ ΚΙΛΚΙΣ-ΠΟΛΥΚΑΣΤΡΟΥ, Τ.Κ. 61100 T +30 23410 75651-3, 71581 F +30 23410 71734 info@zincometal.gr
www.zincometal.gr

Τεχνική περιγραφή προκάτ βάσης

Σειρά: " ΠΡΟΚΑΤΑΣΚΕΥΑΣΜΕΝΕΣ ΒΑΣΕΙΣ ΣΚΥΡΟΔΕΜΑΤΟΣ"

Τύπος: **"PR-SL/1400"**

Προκατασκευασμένη βάση σκυροδέματος ZINCOMETAL τύπου "PR-SL/1400", διαστάσεων 1400 x 1000 x 900mm, κατάλληλη για γρήγορη εκτέλεση των εργασιών σκυροδέτησης και αγκύρωσης των ιστών και ιδιαίτερα ιστών με ηλιακό σύστημα φωτισμού, ύψους 10,00m έως 12,00m, προσφέροντας ποιότητα και μεγάλη οικονομία στα έργα ηλεκτροφωτισμού οδών, ιδίως για έργα εντός των κατοικημένων περιοχών. Αποτελείται από τα επιμέρους μέρη:

1. Βάση σκυροδέματος:
   - μονοκόμματη (monoblock) βάση σκυροδέματος εξωτερικών διαστάσεων 1400x1000x900mm από σκυρόδεμα ποιότητας C20/25 οπλισμένο με S500s
2. Βάση Αγκύρωσης:
   - βάση αγκύρωσης αποτελούμενη από 4 αγκύρια διατομής M24 ή M27 σε διάταξη 280x280mm ή 300x300mm ή 350x350mm ή 400x400mm, γαλβανισμένη εν θερμώ
   - τα τέσσερα αγκύρια συγκρατούνται με σιδηρογωνίες ή λάμες 30x3mm που είναι ηλεκτροσυγκολλημένες πάνω σ' αυτά και τα οποία έχουν διάταξη σχήματος τετραγώνου στο άνω (κάτω από το σπείρωμά τους) και στο κάτω μέρος των αγκυρίων και χιαστί περίπου στο μέσο τους
   - τα αγκύρια στο εκτεθειμένο τμήμα και επιπλέον σε τμήμα 100mm (που βυθίζεται μέσα στο σκυρόδεμα), όπως και τα περικόχλια και οι ροδέλες (δύο ανά αγκύριο) είναι προστατευμένα με θερμό βαθύ γαλβάνισμα
3. Φρεάτιο:
   - φρεάτιο εσωτερικών διαστάσεων 375x435mm το οποίο κλείνει με κατάλληλο χυτοσιδηρό στεγανό καπάκι διαστάσεων 400x500mm, κατηγορίας B125, κατασκευασμένο κατά EN 124
   - το καπάκι για αποφυγή βανδαλισμών κλείνει με δύο κλειδαριές ασφαλείας μέσω ανοξείδωτων κοχλιών με τριγωνική κεφαλή
   - η χρήση του φρεατίου έγκειται στα εξής:
     - σε περίπτωση ηλεκτρολογικής εγκατάστασης ηλεκτροφωτισμού οδών χρησιμοποιείται σαν φρεάτιο έλξης των καλωδίων που συνδέουν τους ιστούς φωτισμού
     - σε περίπτωση ηλιακού συστήματος φωτισμού χρησιμοποιείται για την τοποθέτηση των μπαταριών και του ρυθμιστή φόρτισης
4. Πλαστική σωλήνα:
   - πλαστική σωλήνα Ø100 και Ø63 για τη διέλευση των καλωδίων και του αγωγού γείωσης

Η προκατασκευασμένη βάση PR-SL/1400 αποτελεί βασικό τύπο βάσης που παράγεται σε βιομηχανοποιημένη σειρά. Προσφέρει την οικονομικότερη λύση καθώς, λόγω του σχετικά μικρού βάρους και όγκου, η μεταφορά της και η τοποθέτηση στο έργο είναι και οικονομική και εύκολη.

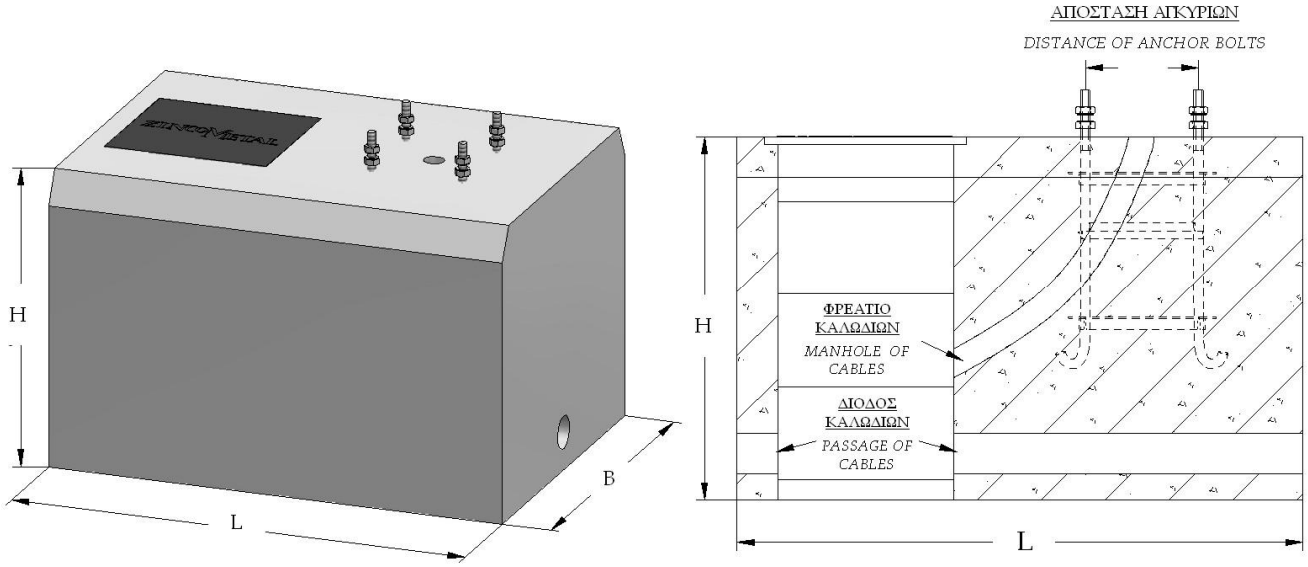

CODE	L x B x H (mm)		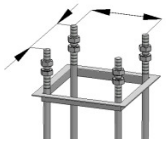		MATERIAL
PR-SL/1400/280/24	1400 x 1000 x 900	4xM24 x 750	280 x 280	2770 - 2780	C20/25, S500s
PR-SL/1400/280/27		4xM27 x 750			
PR-SL/1400/300/24		4xM24 x 750	300 x 300		
PR-SL/1400/300/27		4xM27 x 750			
PR-SL/1400/350/24		4xM24 x 750	350 x 350		
PR-SL/1400/350/27		4xM27 x 750			
PR-SL/1400/400/24		4xM24 x 750	400 x 400		
PR-SL/1400/400/27		4xM27 x 750			

Οδηγίες Τοποθέτησης

Η τοποθέτηση της προκατασκευασμένης βάσης γίνεται εύκολα και γρήγορα αφού προηγουμένως έχει γίνει η εκσκαφή σκάμματος επαρκών διαστάσεων και έχει καθαριστεί και αλφαδιαστεί η οριζόντια επιφάνεια στην οποία πρόκειται να τοποθετηθεί η βάση (μέσω μιας στρώσης μπετόν καθαριότητας).

Οδηγίες Κατασκευής Μεγαλύτερης Βάσης "PR-SL/2000"

με χρήση της "PR-SL/1400" (όταν απαιτείται)

Για την κατασκευή βάσεων ιστών μεγαλύτερων διαστάσεων απαιτούνται οι παρακάτω φάσεις υλοποίησης στον τόπο του έργου:

- 1η φάση: Αφού γίνει η εκσκαφή και καθαριστεί ο χώρος σκυροδετείται επιτόπου το σκάμμα με μπετόν καθαριότητας σε ύψος περίπου 50-100mm για να αλφαδιαστεί η επιφάνεια στην οποία θα τοποθετηθεί η προκάτ βάση.
- 2η φάση: Αφού ωριμάσει το μπετόν, με γερανοφόρο όχημα τοποθετείται η προκάτ βάση "PR-SL/1400" και προσαρμόζονται οι αναμονές οπλισμού Ø12 στις ειδικές θέσεις που βρίσκονται στο ένα πλάι της προκάτ βάσης.
- 3η φάση: Επί τόπου σκυροδέτηση του χώρου μεταξύ της παρειάς του σκάμματος και της προκάτ βάσης μήκους 600mm ώστε να μεγαλώσει το συνολικό μήκος της βάσης από 1400mm σε 2000mm.
- 4η φάση: Πλήρωση του κενού ανάμεσα στην βάση και στις παρειές του σκάμματος με χώμα ή με προϊόντα εκσκαφής.

Με αυτή την μέθοδο μπορούν να κατασκευαστούν επί τόπου στο έργο βάσεις μεγαλύτερων διαστάσεων τύπου "PR-SL/2000" για ιστούς ύψους έως και 15m.

ΑΞΟΝΟΜΕΤΡΙΚΟ
AXONOMETRIC

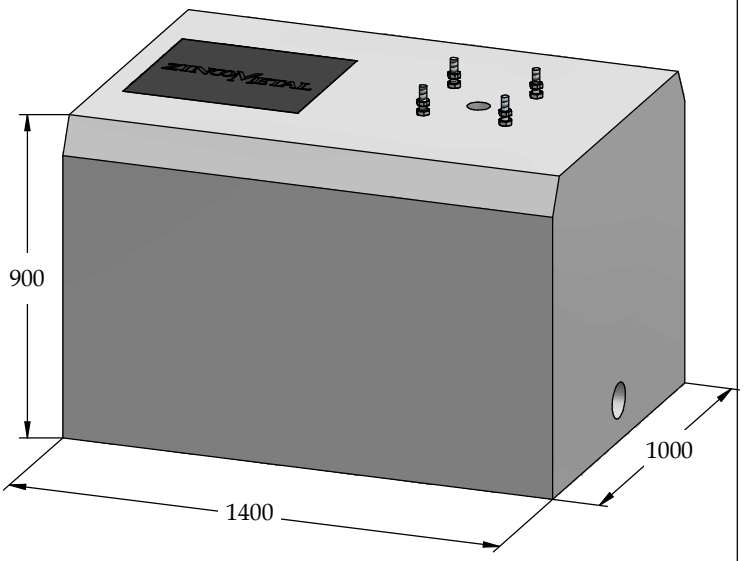

ΚΑΤΟΨΗ
GROUND PLAN

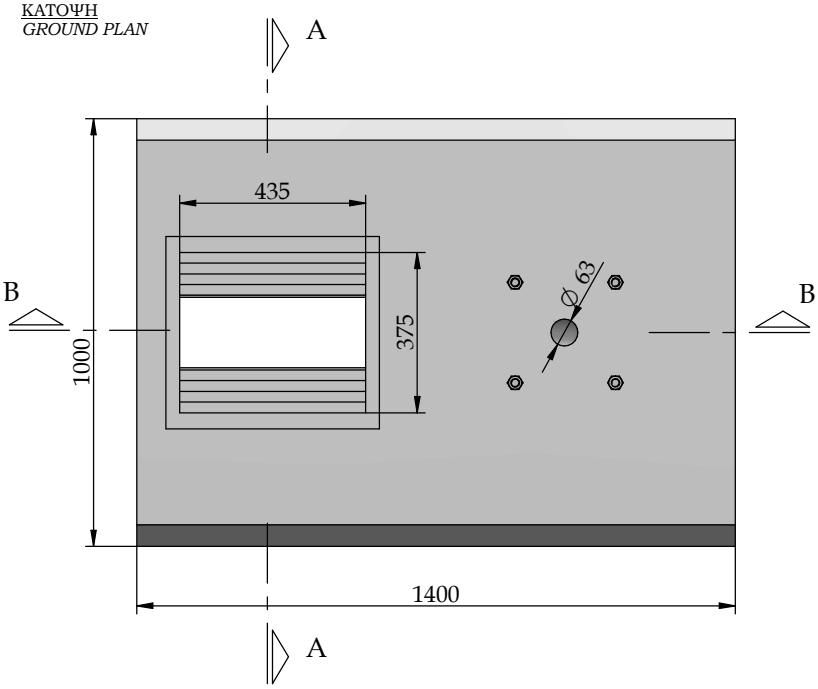

Οι αποστάσεις των αγκυρίων είναι ρυθμιζόμενες για να ταιριάζουν σε ιστούς 10m - 12m:
The anchor bolts' distance could be changed in order to fit on pole of height 10m - 12m, as below:

280x280mm (M24, M27)
300x300mm (M24, M27)
350x350mm (M24, M27)
400x400mm (M24, M27)

ΤΟΜΗ Α-Α
SECTION A-A

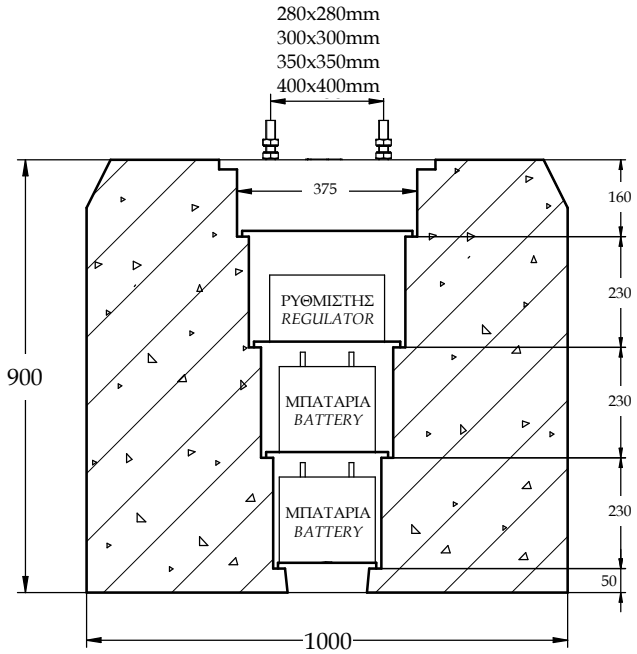

ΤΟΜΗ Β-Β
SECTION B-B

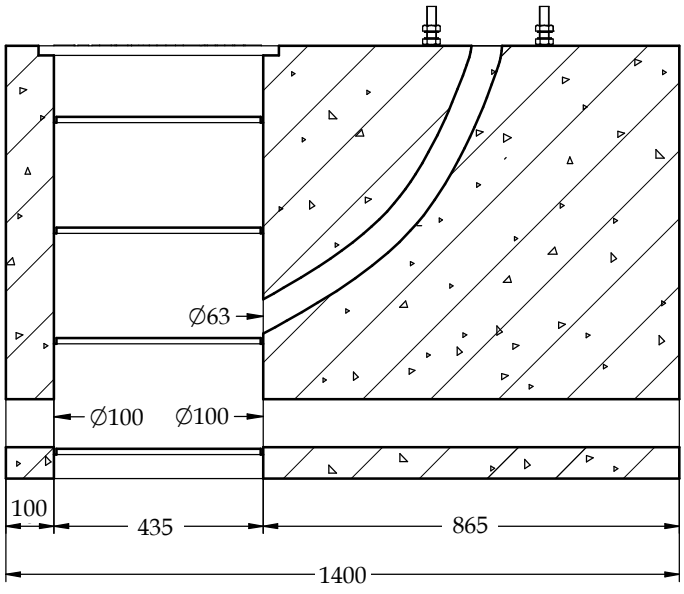

CODE	ΠΟΙΟΤΗΤΑ ΣΚΥΡΟΔΕΜΑΤΟΣ *CONCRETE QUALITY*	ΟΓΚΟΣ ΣΚΥΡΟΔΕΜΑΤΟΣ *CONCRETE CLUMP*	ΒΑΡΟΣ *WEIGHT*	ΠΟΙΟΤΗΤΑ ΟΠΛΙΣΜΟΥ *ARM QUALITY*	ΒΑΡΟΣ ΟΠΛΙΣΜΟΥ *ARM WEIGHT*
PR-SL/1400	C20/25	1.150m^3	2770 - 2780kg	S500s	

ZINCOMETAL SA

T: +30 23410 75651-3 F: +30 23410 71734

URL: www.zincometal.gr E: info@zincometal.gr

ΠΡΟΚΑΤΑΣΚΕΥΑΣΜΕΝΗ ΒΑΣΗ ΣΙΔΗΡΟΪΣΤΟΥ ΑΠΟ ΣΚΥΡΟΔΕΜΑ

POLE'S PREFAB CONCRETE BASE

ΑΞΟΝΟΜΕΤΡΙΚΟ
AXONOMETRIC

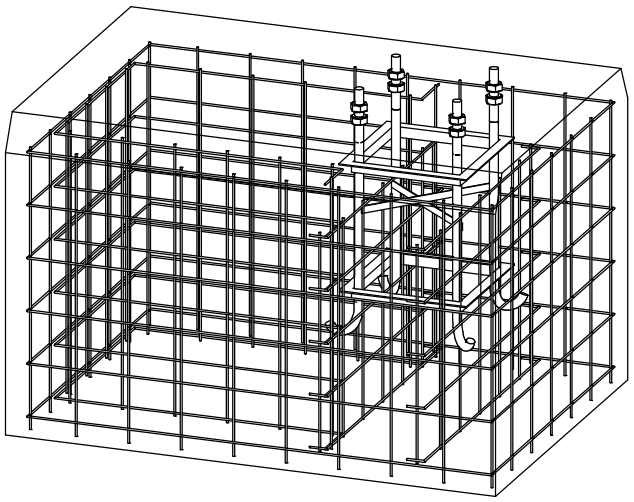

ΟΨΕΙΣ
PLANS

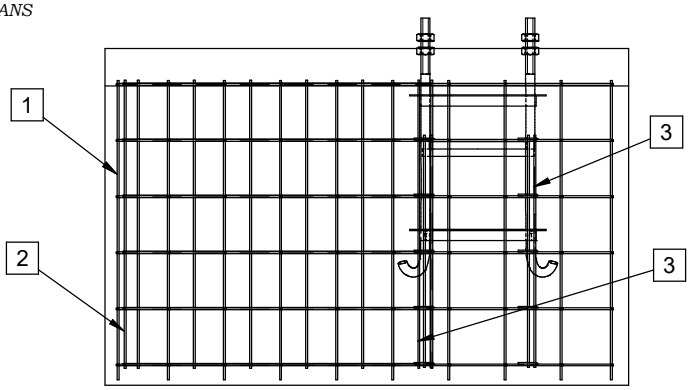

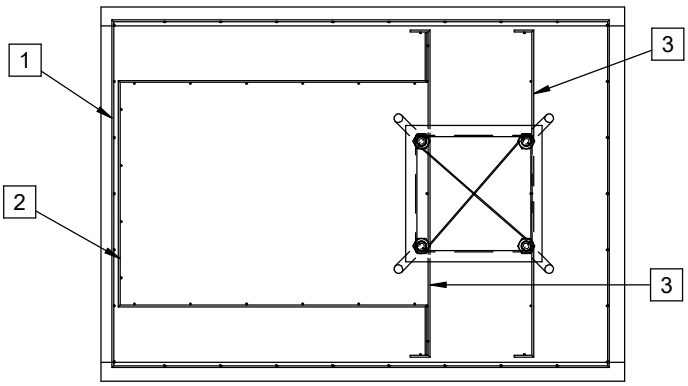

Ο οπλισμός της προκατασκευαμένης βάσης σκυροδέματος προέρχεται από δομικό πλέγμα Τ131.
The prefab concrete bases contain wire mesh arm quality T131.

ΟΠΛΙΣΜΟΣ
ARM

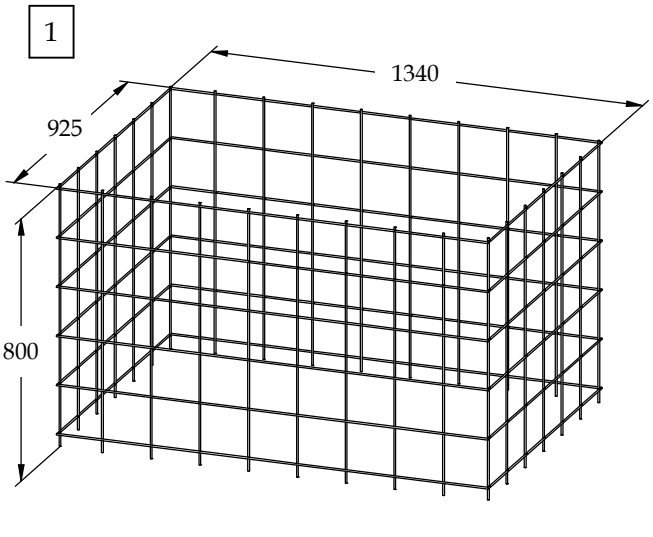

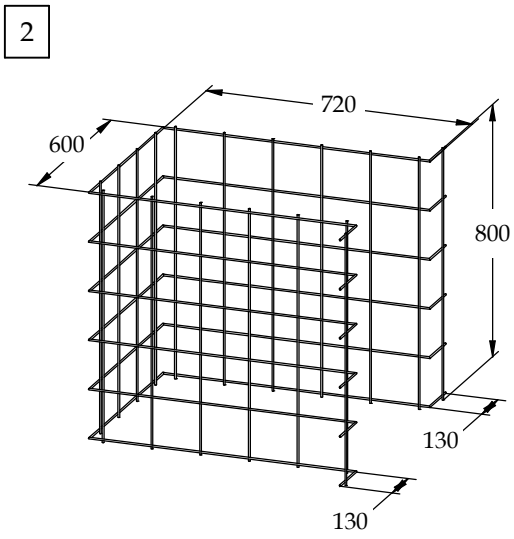

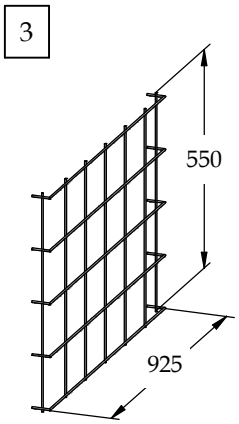

ZINCOMETAL SA

T: +30 23410 75651-3 F: +30 23410 71734

URL: www.zincometal.gr E: info@zincometal.gr

CODE	ΠΟΙΟΤΗΤΑ ΣΚΥΡΟΔΕΜΑΤΟΣ *CONCRETE QUALITY*	ΟΓΚΟΣ ΣΚΥΡΟΔΕΜΑΤΟΣ *CONCRETE CLUMP*	ΒΑΡΟΣ *WEIGHT*	ΠΟΙΟΤΗΤΑ ΟΠΛΙΣΜΟΥ *ARM QUALITY*	ΒΑΡΟΣ ΟΠΛΙΣΜΟΥ *ARM WEIGHT*
PR-SL/1400	C20/25	1.150m^3	2770 - 2780kg	S500s	

ΟΠΛΙΣΜΟΣ ΠΡΟΚΑΤΑΣΚΕΥΑΣΜΕΝΗΣ ΒΑΣΗΣ ΣΙΔΗΡΟΪΣΤΟΥ ΑΠΟ ΣΚΥΡΟΔΕΜΑ

ARM OF POLE'S PREFAB CONCRETE BASE

ΣΤΑΔΙΑ ΤΟΠΟΘΕΤΗΣΗΣ
INSTALLATION INSTRUCTIONS

ΣΤΑΔΙΟ 1, 2
STEP 1, 2

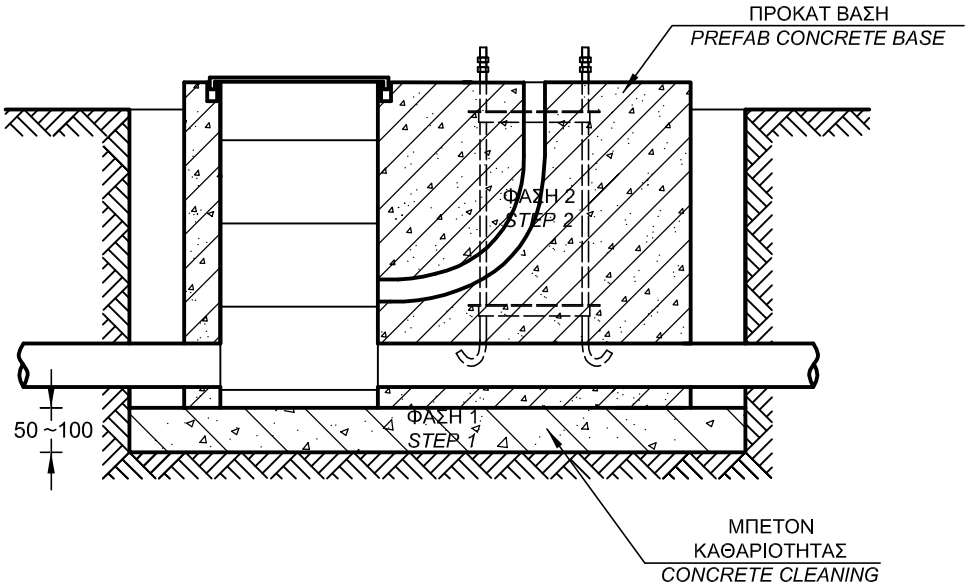

ΣΤΑΔΙΟ 3
STEP 3

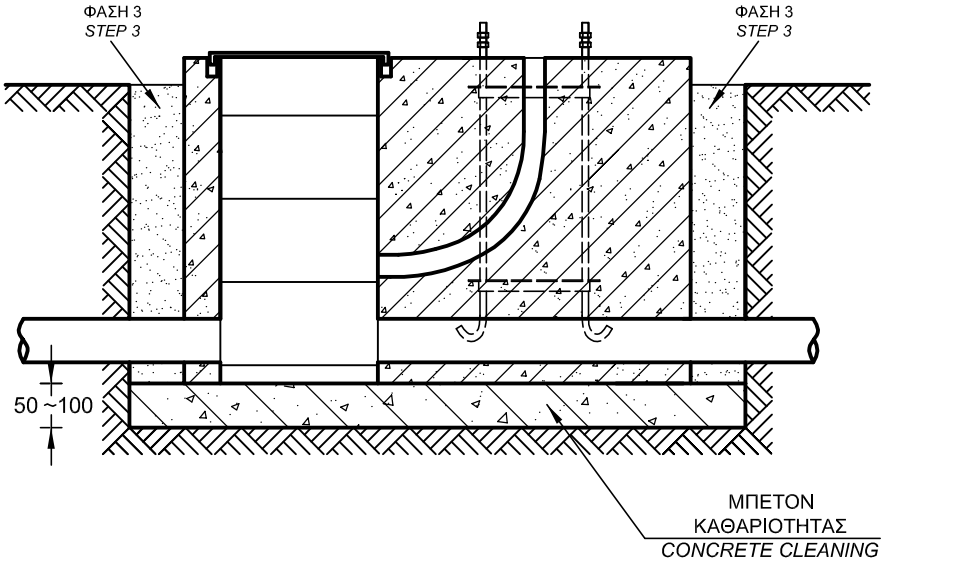

ΟΙ ΦΑΣΕΙΣ ΤΟΠΟΘΕΤΗΣΗΣ ΠΡΟΚΑΤΑΣΚΕΥΑΣΜΕΝ ΩΝ ΒΑΣΕΩΝ ΣΚΥΡΟΔΕΜΑΤΟΣ ΓΙΑ ΣΙΔΗΡΟΪΣΤΟΥΣ ΕΙΝΑΙ:
1) ΔΗΜΙΟΥΡΓΙΑ ΣΚΑΜΜΑΤΟΣ ΕΠΑΡΚΩΝ ΔΙΑΣΤΑΣΕΩΝ ΚΑΙ ΣΤΡΩΣΗ ΑΠΟ ΜΠΕΤΟΝ ΚΑΘΑΡΙΟΤΗΤΑΣ ΥΨΟΥΣ ΠΕΡΙΠΟΥ 50-100mm, ΔΗΜΙΟΥΡΓΩΝΤΑΣ ΤΟ ΑΠΑΡΑΙΤΗΤΟ ΑΛΦΑ ΔΙΑΣΜΑ.
2) ΤΟΠΟΘΕΤΗΣΗ ΤΗΣ ΠΡΟΚΑΤ ΒΑΣΗΣ.
3) ΠΛΗΡΩΣΗ ΤΟΥ ΚΕΝΟΥ ΑΝΑΜΕΣΑ ΣΤΗΝ ΠΡΟΚΑΤ ΒΑΣΗ ΚΑΙ ΤΙΣ ΠΑΡΕΙΕΣ ΤΟΥ ΣΚΑΜΜΑΤΟΣ ΜΕ Χ ΩΜΑ Ή ΜΕ ΠΡΟΪΟΝΤΑ ΕΚΣΚΑΦΗΣ.

STEPS FOR THE INSTALLATION OF PREFAB CONCRETE BASE:
1) SUFFICIENT SIZE EXCAVATION, CLEAN AND PLUMB THE SURFACE THROUGH CONCRETE CLEANING OF HEIGHT 50-100mm.
2) PREFAB BASE PLACEMENT.
3) FILL THE SPACE BETWEEN THE SIDEWALLS AND THE PREFAB BASE WITH SOIL OR EXCAVATED PRODUCTS.

ZINCO METAL S.A. Steel Forming Industry Hot Dip Galvanizing Plant
ΒΙΟΜΗΧΑΝΙΑ ΕΠΕΞΕΡΓΑΣΙΑΣ ΣΙ ΔΗΡΟΥ - ΓΑΛΒΑΝΙΣΤΗΡΙΑ - ΦΩΤΙΣΤΙΚΑ
ΕΔΡΑ: 10ο ΧΜ ΚΙΛΚΙΣ - ΠΟΛΥΚΑΣΤΡΟΥ, Τ.Κ. : 61100
ΤΗΛ: 23410 75651-3, 71581, FAX: 23410 71734
Ιστοσελίδα: www.zincometal.gr E-mail: info@zincometal.gr
STEEL FORMING INDUSTRY - GALVANIZING PLANT - LUMINAIRES
HEADQUARTER: 10th KM KILKIS - POLIKASTRO, P.C.: 61000
TEL.: +30 23410 75651-3, 71581, FAX: +30 23410 71734
Website: www.zincometal.gr E-mail: info@zincometal.gr

ΣΤΑΔΙΑ ΤΟΠΟΘΕΤΗΣΗΣ ΠΡΟΚΑΤΑΣΚΕΥΑΣΜΕΝ ΩΝ ΒΑΣΕΩΝ ΣΚΥΡΟΔΕΜΑΤΟΣ ΓΙΑ ΣΙΔΗΡΟΪΣΤΟΥΣ

INSTALLATION INSTRUCTIONS OF PREFAB CONCRETE BASE FOR LIGHTING POLES

SIZE	FSCM NO.	DWG NO. 2	REV
SCALE		SHEET 1	

ΣΤΑΔΙΑ ΚΑΤΑΣΚΕΥΗΣ
CONSTRUCTION STEPS

ΣΤΑΔΙΟ 1
STEP 1

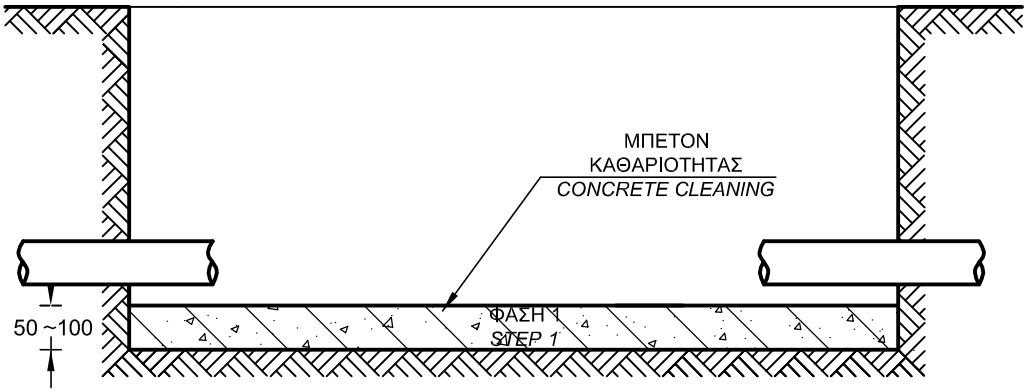

ΣΤΑΔΙΟ 2
STEP 2

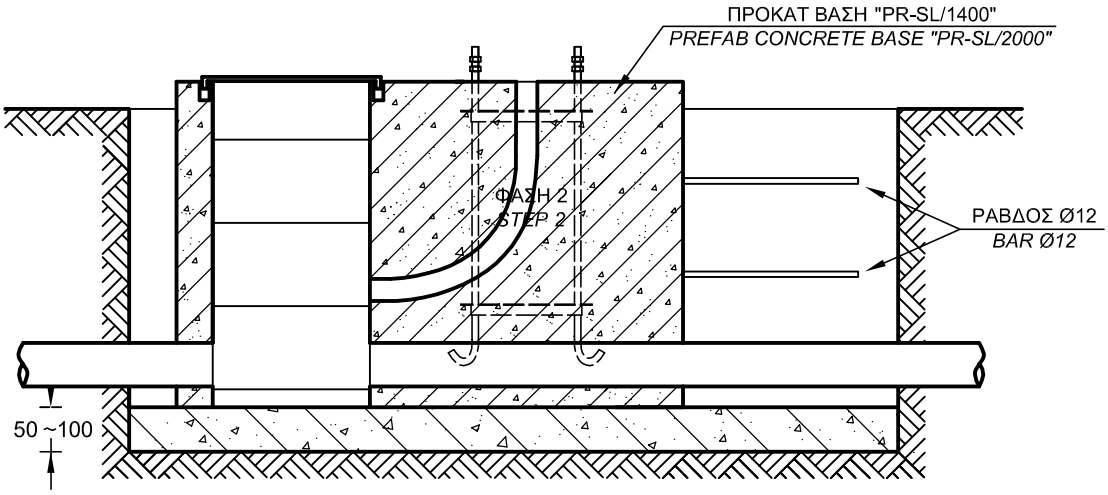

ΣΤΑΔΙΑ 3, 4
STEPS 3, 4

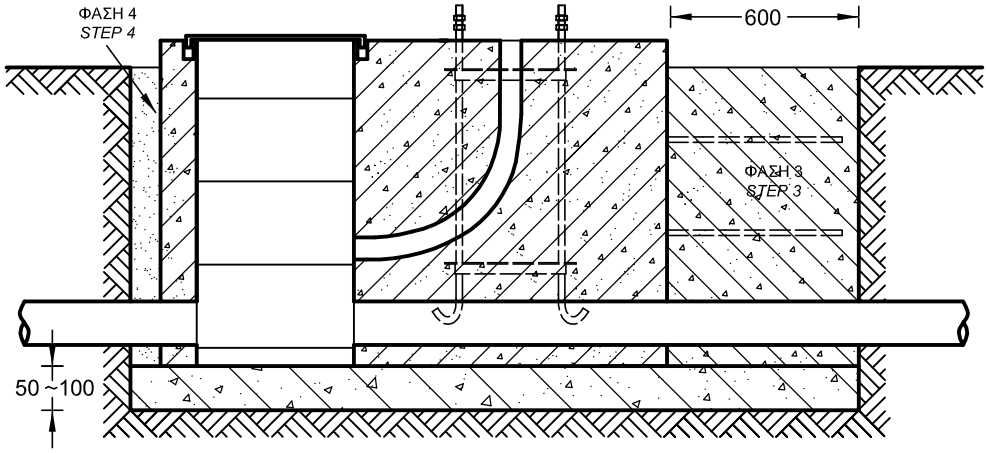

ΟΙ ΦΑΣΕΙΣ ΚΑΤΑΣΚΕΥΗΣ ΜΕΓΑΛΥΤΕΡΩΝ ΒΑΣΕΩΝ ΣΚΥΡΟΔΕΜΑΤΟΣ ΓΙΑ ΣΙΔΗΡΟΪΣΤΟΥΣ, ΜΕ ΧΡΗΣΗ ΠΡΟΚΑΤΑΣΚΕΥΑΣΜΕΝΟΥ ΤΜΗΜΑΤΟΣ, ΕΙΝΑΙ:
1) ΔΗΜΙΟΥΡΓΙΑ ΣΚΑΜΜΑΤΟΣ ΕΠΑΡΚΩΝ ΔΙΑΣΤΑΣΕΩΝ ΚΑΙ ΣΤΡΩΣΗ ΑΠΟ ΜΠΕΤΟΝ ΚΑΘΑΡΙΟΤΗΤΑΣ ΥΨΟΥΣ ΠΕΡΙΠΟΥ 50-100mm, ΔΗΜΙΟΥΡΓΩΝΤΑΣ ΤΟ ΑΠΑΡΑΙΤΗΤΟ ΑΛΦΑΔΙΑΣΜΑ.
2) ΤΟΠΟΘΕΤΗΣΗ ΤΗΣ ΠΡΟΚΑΤ ΒΑΣΗΣ ΤΥΠΟΥ PR-SL/1400 ΚΑΙ ΤΟΥ ΟΠΛΙΣΜΟΥ.
3) ΕΠΙ ΤΟΠΟΥ ΣΚΥΡΟΔΕΤΗΣΗ ΤΟΥ ΧΩΡΟΥ ΔΙΠΛΑ ΣΤΗ ΒΑΣΗ ΩΣΤΕ ΝΑ ΜΕΓΑΛΩΣΕΙ ΤΟ ΜΕΓΑΘΟΣ ΤΗΣ ΚΑΤΑ 600mm.
4) ΠΛΗΡΩΣΗ ΤΟΥ ΚΕΝΟΥ ΑΝΑΜΕΣΑ ΣΤΗΝ ΒΑΣΗ ΚΑΙ ΤΙΣ ΠΑΡΕΙΕΣ ΤΟΥ ΣΚΑΜΜΑΤΟΣ ΜΕ Χ ΩΜΑ Ή ΜΕ ΠΡΟΪΟΝΤΑ ΕΚΣΚΑΦΗΣ.

THE CONSTRUCTION STEPS FOR BIGGER SIZE CONCRETE BASE FOR STEEL POLES, WITH THE USE OF PREFAB BASE PART, ARE:
1) SUFFICIENT SIZE EXCAVATION, CLEAN AND PLUMB THE SURFACE THROUGH CONCRETE CLEANING OF HEIGHT 50-100mm.
2) PREFAB BASE PLACEMENT TYPE PR-SL/1400 AND THE APPROPRIATE ARM.
3) IN SITU CONCRETING NEAR THE PREFAB BASE, 600mm, TO BECOME A BIGGER SIZE BASE.
4) FILL THE SPACE BETWEEN THE SIDEWALLS AND THE BASE WITH SOIL OR EXCAVATED PRODUCTS.

ZINCOMETAL S.A. Steel Forming Industry Hot Dip Galvanizing Plant

ΒΙΟΜΗΧΑΝΙΑ ΕΠΕΞΕΡΓΑΣΙΑΣ ΣΙ ΔΗΡΟΥ - ΓΑΛΒΑΝΙΣΤΗΡΙΑ - ΦΩΤΙΣΤΙΚΑ
ΕΔΡΑ: 10ο ΧΜ ΚΙΛΚΙΣ - ΠΟΛΥΚΑΣΤΡΟΥ, Τ.Κ. : 61100
ΤΗΛ: 23410 75651-3, 71581, FAX: 23410 71734
Ιστοσελίδα: www.zincometal.gr E-mail: info@zincometal.gr

STEEL FORMING INDUSTRY - GALVANIZING PLANT - LUMINAIRES
HEADQUARTER: 10th KM KILKIS - POLIKASTRO, P.C.: 61000
TEL.: +30 23410 75651-3, 71581, FAX: +30 23410 71734
Website: www.zincometal.gr E-mail: info@zincometal.gr

ΣΤΑΔΙΑ ΚΑΤΑΣΚΕΥΗΣ ΒΑΣΗΣ "PR-SL/2000" ΕΠΙ ΤΟΠΟΥ ΣΤΟ ΕΡΓΟ ΜΕ ΧΡΗΣΗ ΠΡΟΚΑΤΑΣΚΕΥΑΣΜΕΝΟΥ ΤΜΗΜΑΤΟΣ

CONSTRUCTION STEPS FOR BIGGER SIZE CONCRETE BASE TYPE "PR-SL/2000" ON THE PROJECT SITE WITH THE USE OF PREFAB CONCRETE PART

SIZE	FSCM NO.	DWG NO. 2	REV
SCALE		SHEET 1	